2015 > G 1.8 MPI-NU > 示意图 > 变速器 > 自动变速器控制系统 > 示意图

自动变速器控制系统(G4NB/G4NA : NU 1.8L/2.0L MPI) (1) SD450-1

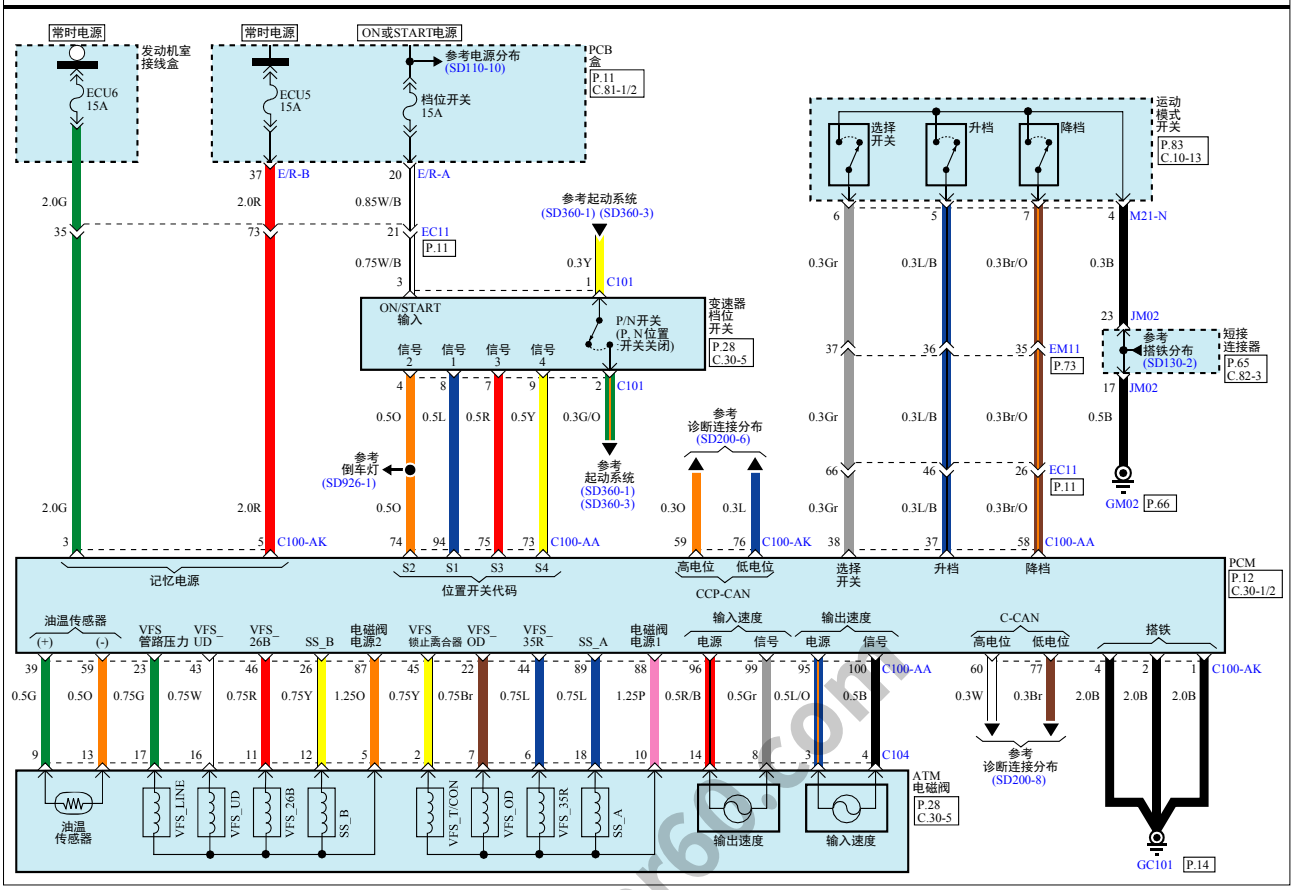

www.car60.com